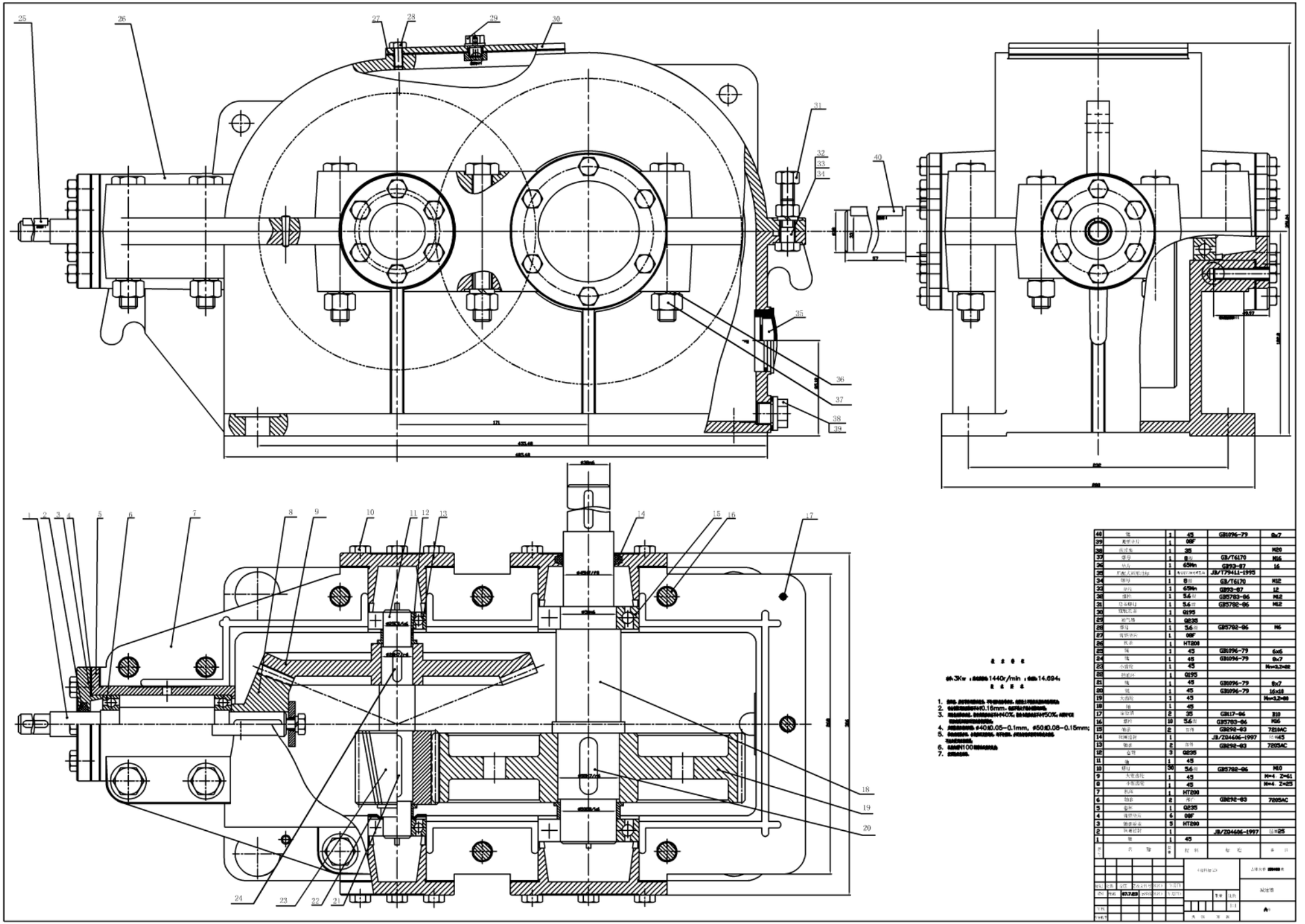

序号	名称	数量	材料	标准	备注
40	键	1	45	GB1096-79	8x7
39	通气器	1	08F		
38	油尺	1	35		M20
37	螺塞	1	8级	GB/T6170	M16
36	垫片	1	65Mn	GB93-87	16
35	轴承端盖	1	HT150	JB/T7941.1-1995	
34	螺母	1	8级	GB/T6170	M12
33	垫片	1	65Mn	GB93-87	12
32	螺栓	1	5.6级	GB5782-86	M12
31	螺栓组合	1	5.6级	GB5782-86	M12
30	视孔盖板	1	Q195		
29	油气塞	1	Q235		
28	螺钉	1	5.6级	GB5782-86	M6
27	视孔盖板	1	08F		
26	箱盖	1	HT200		
25	键	1	45	GB1096-79	6x6
24	键	1	45	GB1096-79	8x7
23	小齿轮	1	45		M=3.2=88
22	挡油环	1	Q195		
21	键	1	45	GB1096-79	8x7
20	键	1	45	GB1096-79	16x10
19	大齿轮	1	45		M=3.2=86
18	轴	1	45		
17	轴承盖	2	35	GB117-86	B10
16	螺钉	10	5.6级	GB5783-86	M36
15	轴承	2	标准件	GB292-83	7216AC
14	环槽油封	1		JB/ZQ4606-1997	轴径45
13	轴承	2	标准件	GB292-83	7205AC
12	垫圈	3	Q235		
11	轴	1	45		
10	螺钉	30	5.6级	GB5782-86	M10
9	大齿轮毛坯	1	45		M=4 Z=61
8	小齿轮毛坯	1	45		M=4 Z=25
7	箱体	1	HT200		
6	轴承	2	标准件	GB292-83	7205AC
5	垫圈	1	Q235		
4	油塞垫圈	6	08F		
3	油面指示器	5	HT200		
2	环槽油封	1		JB/ZQ4606-1997	轴径25
1	轴	1	45		

技术要求

电动机功率3Kw，转速1440r/min，传动比14.694。

技术要求

1. 箱体内壁涂耐油性好的油漆。
2. 齿轮侧隙j=0.15mm，径向跳动fr=40%，齿轮接触斑点沿齿高不小于50%，齿宽不小于70%。
3. 轴承用脂润滑，轴承内装油量为轴承空间的1/3～1/2。
4. 轴承间隙：φ40±0.05～0.1mm，φ50±0.08～0.15mm；
5. 箱体剖分面、各接触面及配合处均涂以水玻璃或密封胶，装配后，箱体剖分面不允许有渗油现象。
6. 箱体内腔应清洗干净，不得有杂物存在。
7. 箱体外表面涂灰色油漆。

设计		审核		阶段	
工艺		批准		共 张	第 张
标记	处数	分区	更改文件号	签名	年月日
装配图					A0

请下载后获得CAD格式图纸！